FINDER

a DOVER company

ISO 9001 - ISO 14001 - OHSAS 18001 Certified System swiss TS

ATEX CERTIFIED

HPPMD - PEPMD

Pompe di processo a trascinamento magnetico a norme API 685
Magnetic driven process pumps according to API 685 Norms

2950 rpm

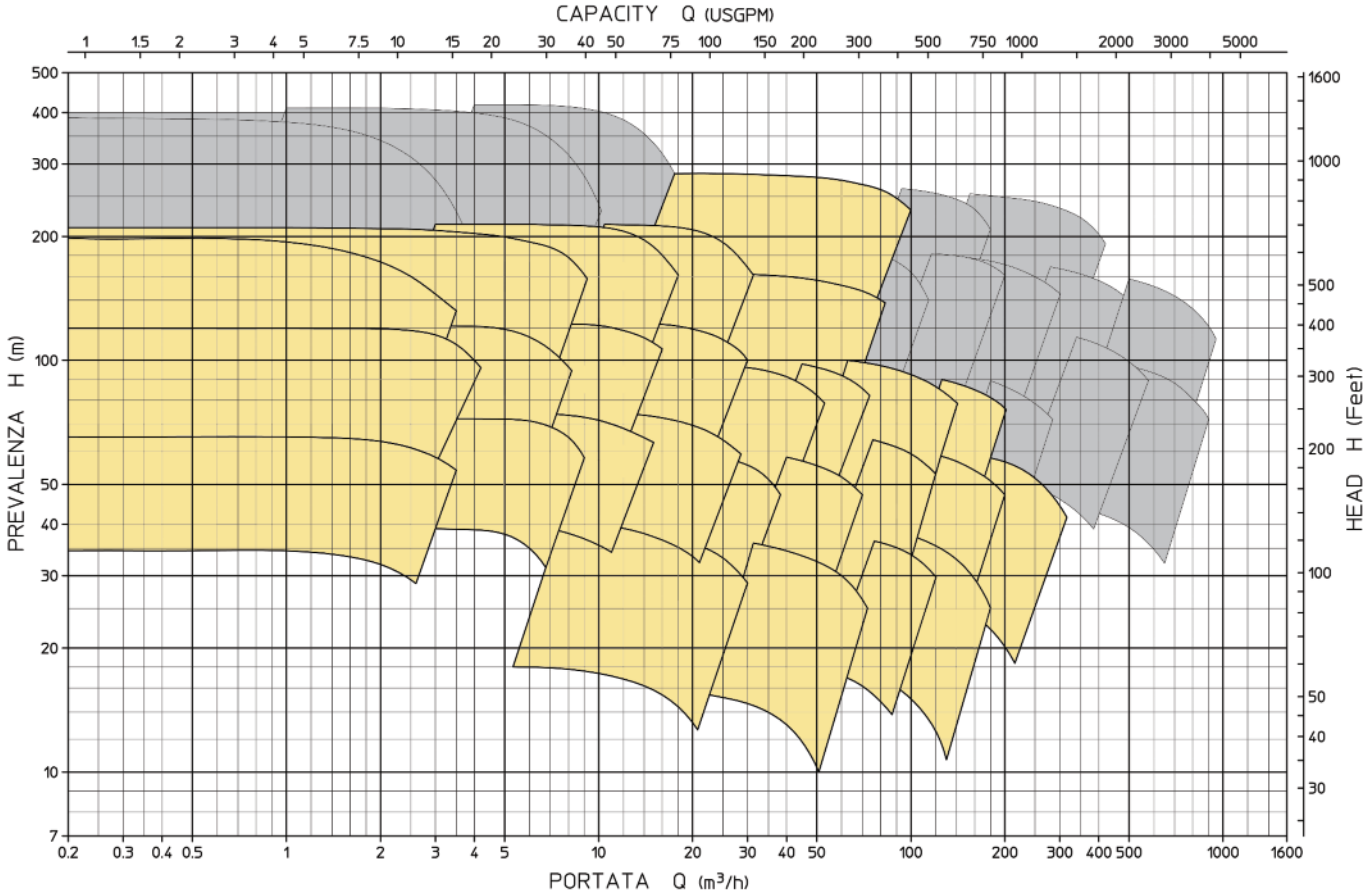

1475 rpm

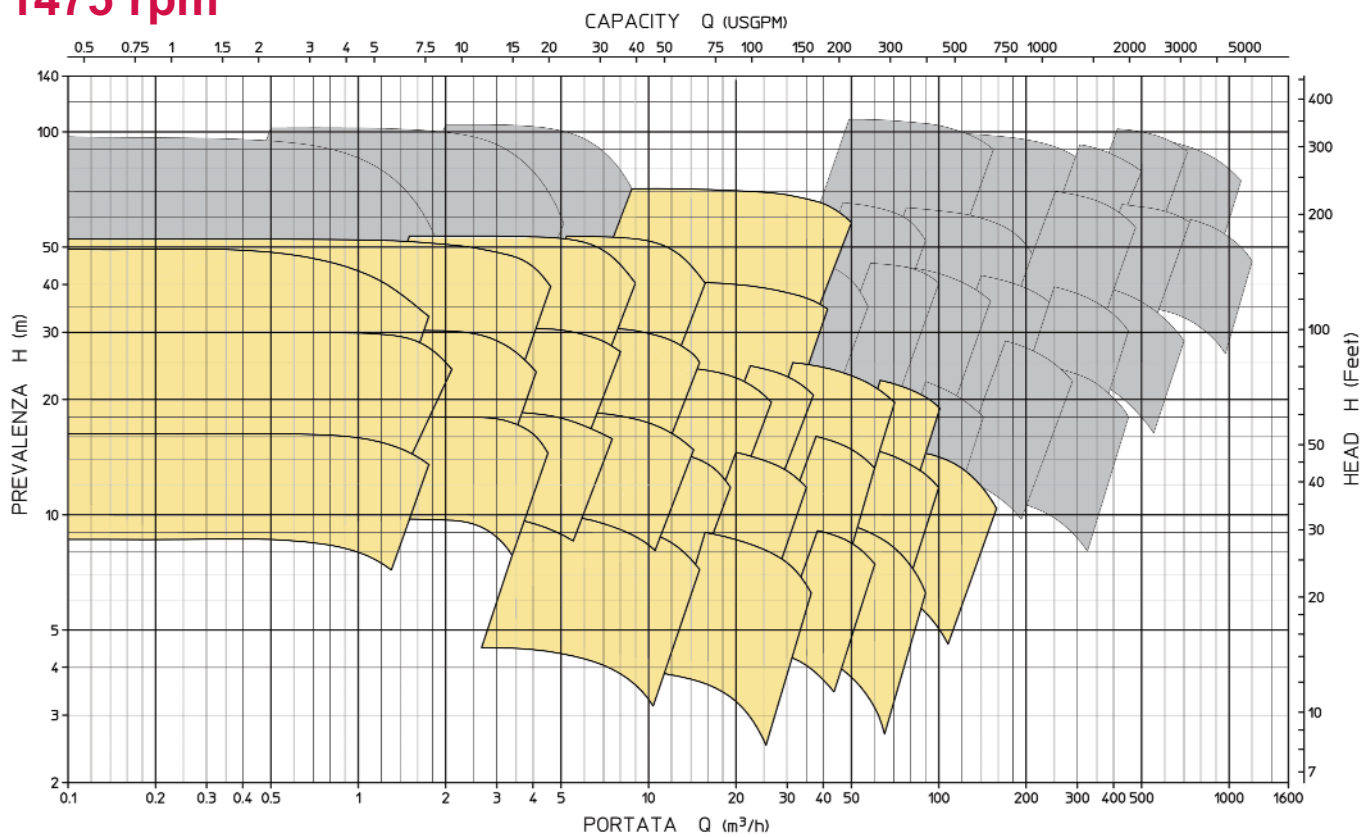

For applications within performace curves colored in grey, please contact Finder Pompe to verify technical feasibility
Per i campi di applicazione colorati in grigio, Vi preghiamo di contattare Finder Pompe per verificare la fattibilità tecnica

3540 rpm

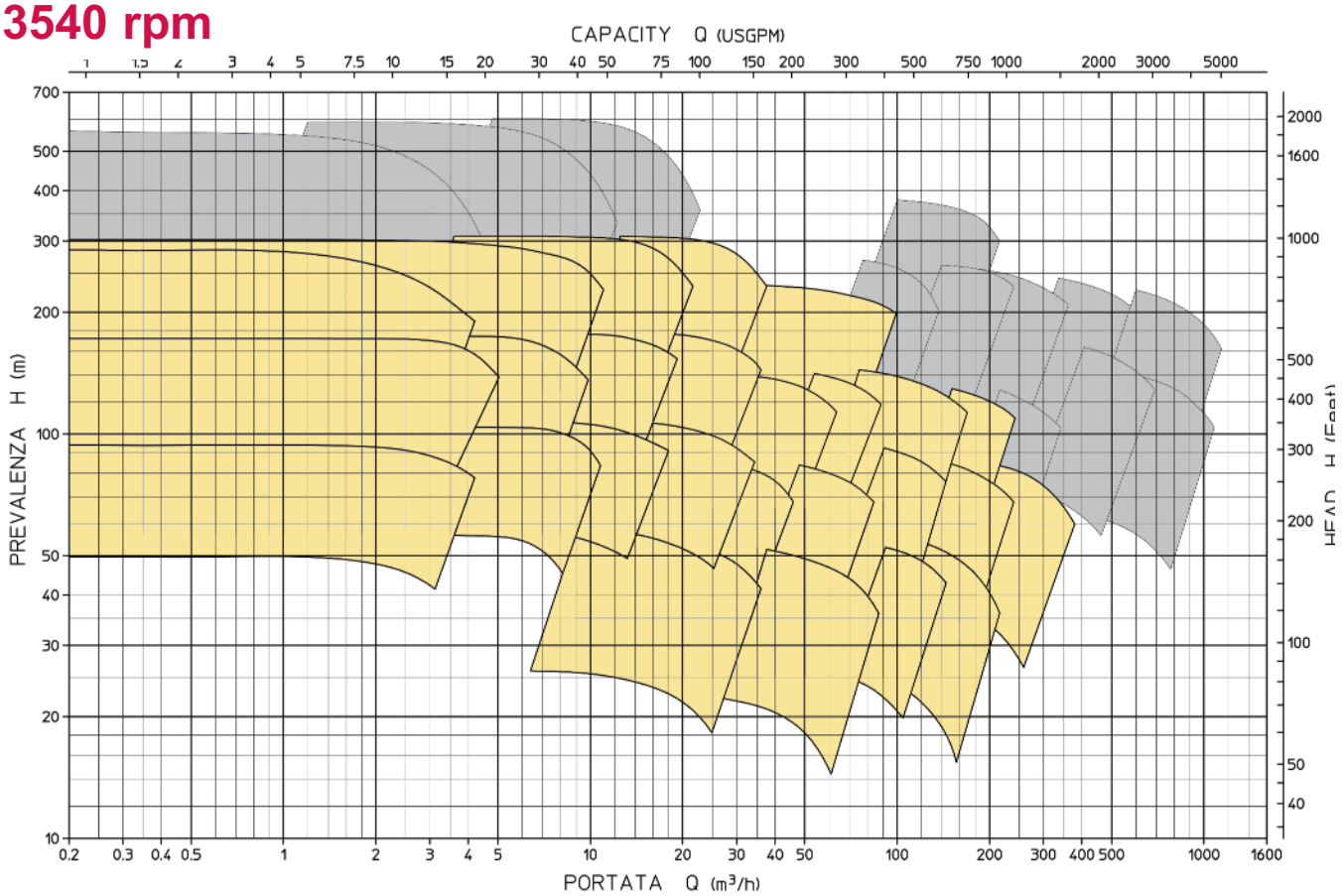

1770 rpm

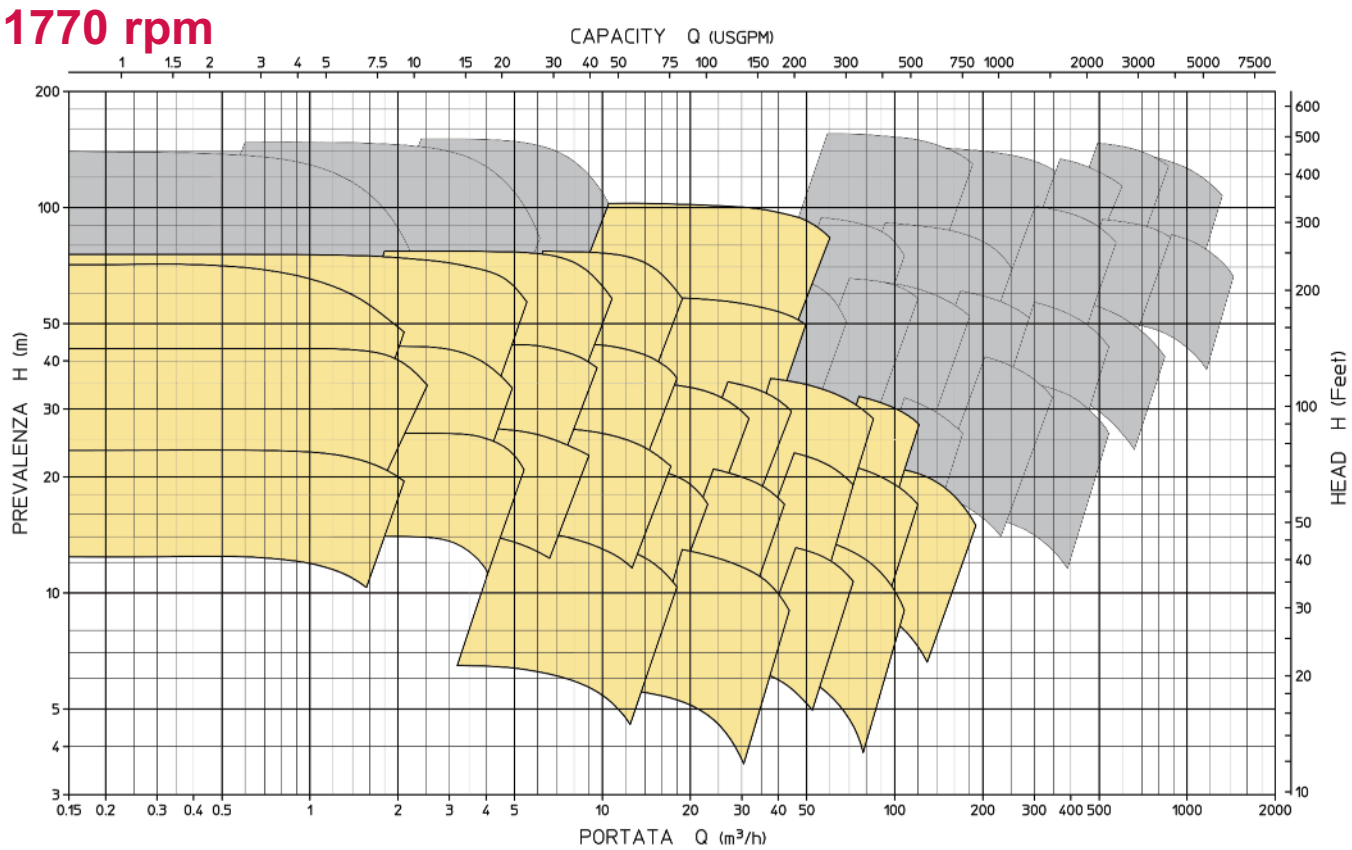

For applications within performace curves colored in grey, please contact Finder Pompe to verify technical feasibility
Per i campi di applicazione colorati in grigio, Vi preghiamo di contattare Finder Pompe per verificare la fattibilità tecnica

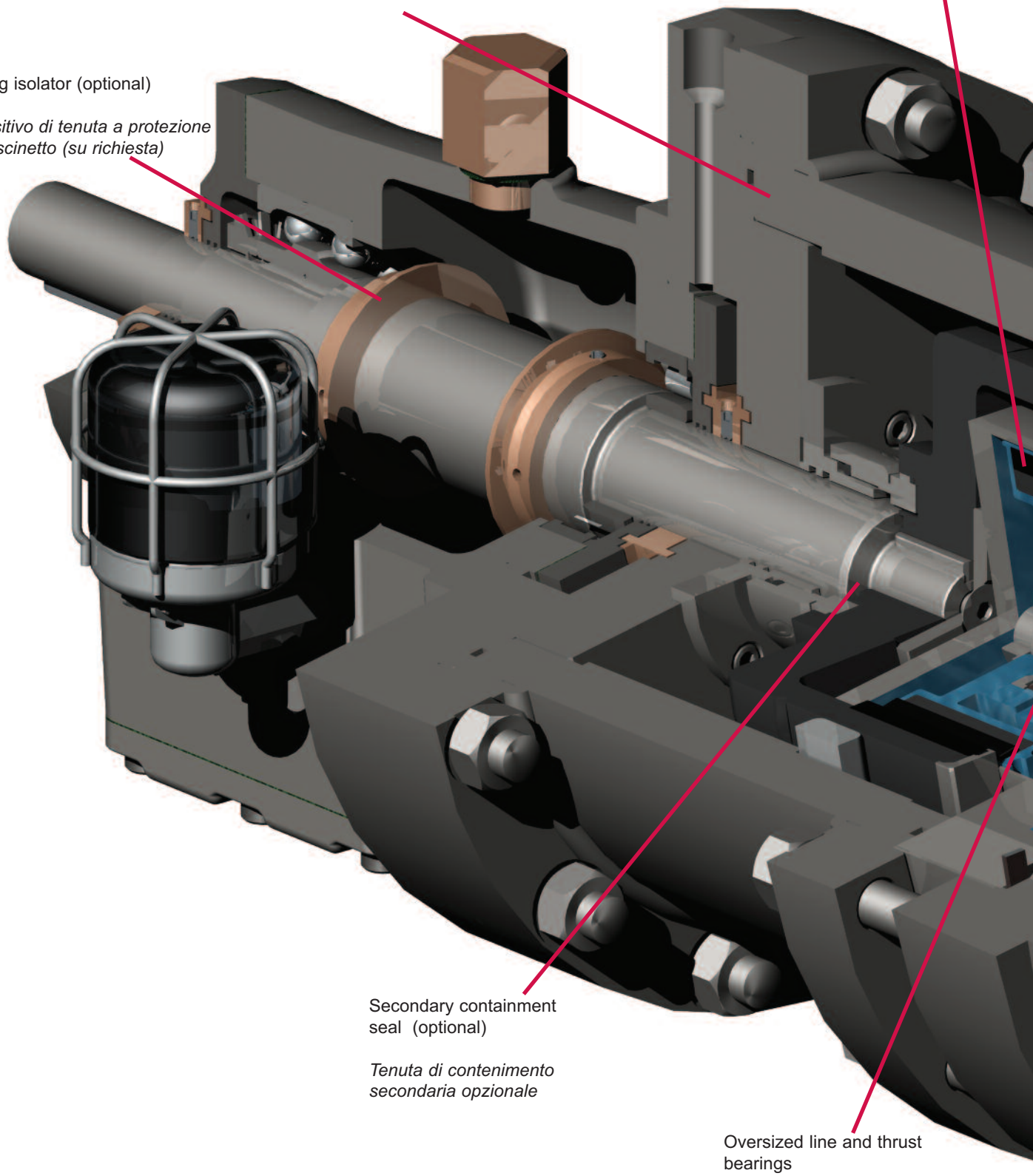
Shell made in Hastelloy or Titanium Alloy
Guscio di contenimento in Hastelloy o lega di titanio
Provision for leakage monitoring devices
Predisposizione per sistemi di monitoraggio delle perdite
Bearing isolator (optional)
Dispositivo di tenuta a protezione del cuscinetto (su richiesta)
Secondary containment seal (optional)
Tenuta di contenimento secondaria opzionale
Oversized line and thrust bearings
Cuscinetti di linea e reggi-spinta ampiamente dimen-sionati

Oversized magnetic coupling made of Samarium - Cobalt

Giunto magnetico ampiamente dimensionato con elementi in Samario - Cobalto

Inducer (optional)

Inducer (opzionale)

Axial and radial expansion compensating device

Sistema di compensazione delle dilatazioni assiali e radiali

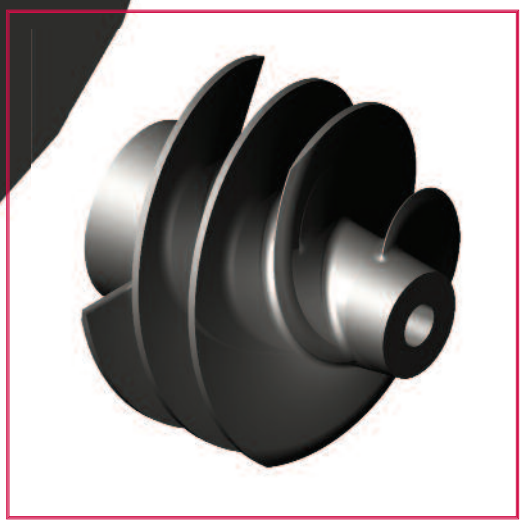

Disegno di Sezione

Sectional View

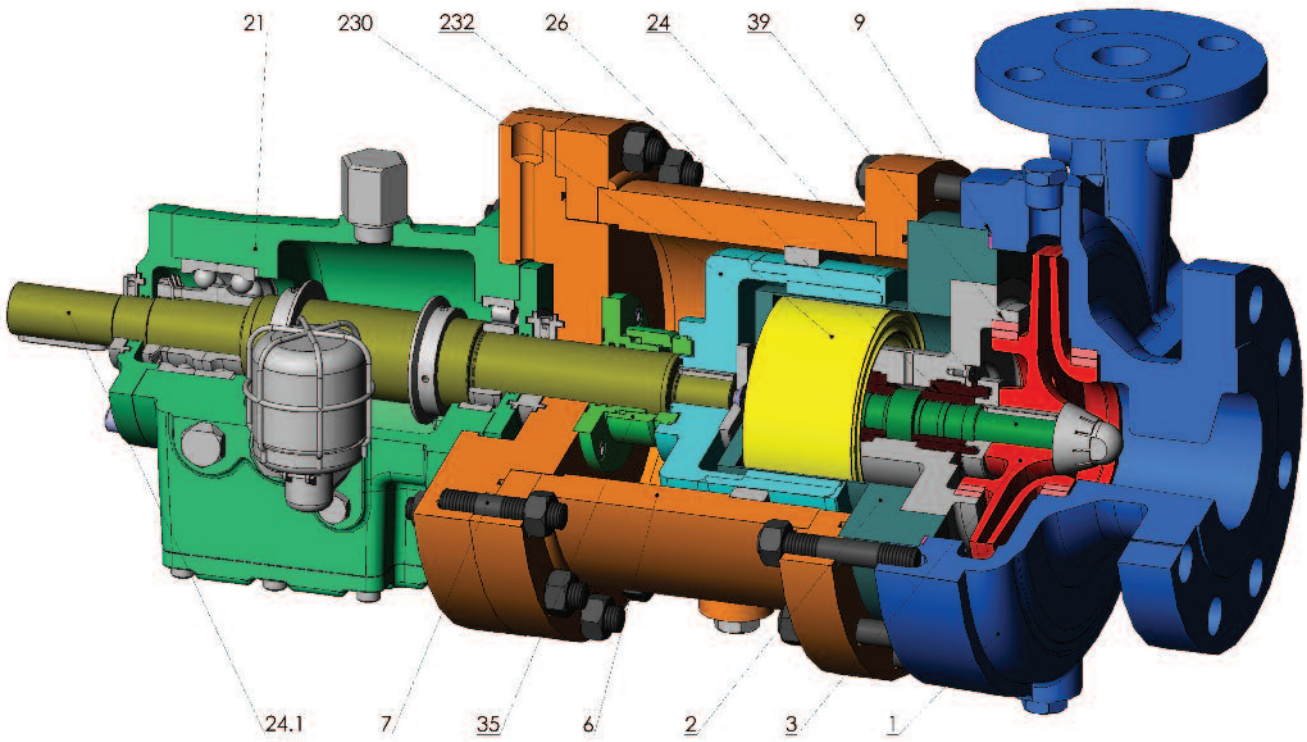

Nomenclatura & Materiali di costruzione

Part List & Materials of Construction

ITEM	Description Descrizione	ITEM	Description
1	Pressure casing Corpo pompa	24	Shaft wet end Albero lato girante
2	Containment shell Guscio di contenimento	24.1	Shaft drive end Albero lato comando
3	Impeller Girante	26	Sleeve bearings Cuscinetti a strisciamento
6	Secondary pressure casing Corpo di contenimento secondario	35	Auxiliary mechanical seal (optional) Tenuta meccanica ausiliaria (su richiesta)
7	Case and gland studs Prigionieri corpo pompa	39	Wear rings Anelli di usura
9	Case gasket Guarnizione spirometallica	230	Magnetic assembly outer Assieme magnete esterno
21	Bearing housing Supporto	232	Magnetic assembly inner Assieme magnete interno

Descrizione

Le pompe HPPMD e PEPMD sono progettate e costruite in accordo alla norma API 685 (Sealless Centrifugal Pumps for Petroleum, Heavy Duty Chemical and Gas Industry, 1st edition October 2000).
La componentistica idraulica deriva direttamente dalla serie API 610 (HPP e PEP), mentre il sistema di supportazione e contenimento è stato progettato in modo da rispondere ai criteri più severi della normativa di riferimento.
I giunti magnetici sono ampiamente dimensionati rispetto alle potenze da trasmettere e realizzati con elementi in Samario-Cobalto.
Il guscio di contenimento primario può essere costruito in Hastelloy C o in lega di Titanio per utilizzo alle pressioni più elevate.
Il contenimento secondario è normalmente progettato per resistere alla stessa pressione del corpo pompa (5MPa nella versione in Acciaio al Carbonio)
I cuscinetti di linea e reggispinta dell'albero secondario sono di tipo idrodinamico, realizzati in materiale duro con eccellenti caratteristiche di scorrimento e lubrificati dallo stesso liquido pompato mediante circolazione forzata attraverso schemi di flussaggio realizzati in accordo alla normativa.
La serie HPPMD è inoltre dotata di un sistema di compensazione delle dilatazioni assiali e radiali per un funzionamento più affidabile alle alte temperature e nei transitori termici.
In funzione del prodotto pompato e del grado di sicurezza richiesto, possono essere installate tenute di contenimento secondario e dispositivi di monitoraggio delle perdite. Tutte le pompe nascono già predisposte a tale scopo.
Sono disponibili tutti i materiali costruttivi in accordo alla normativa API 685 e metallurgie speciali per applicazioni dove sia richiesta particolare resistenza all'erosione e/o corrosione.

Description

HPPMD and PEPMD pumps are designed and manufactured in full accordance with the API 685 (Sealless Centrifugal Pumps for Petroleum, Heavy Duty Chemical and Gas Industry, 1st edition October 2000) norms.
Hydraulics are directly derived from the API 610 series (HPP and PEP) while magnetic couplings, containment devices and inner bearings have been designed to comply with the most stringent requirements of the guiding norms.
The magnetic couplings are generously sized for the applied torques and manufactured with Samarium-Cobalt elements.
The primary containment shell can be manufactured in Hastelloy C or Titanium alloy for high pressure applications.
The containment casing is normally designed to withstand the pump casing MAWP (5MPa in the Carbon Steel version).
Secondary shaft sleeve and thrust bearings are of hydrodynamic type, made in hard materials with low friction characteristics and lubricated by the same pumped liquid through flushing lines and systems made in accordance with the governing specifications.
HPPMD series is also equipped with a compensation device device to withstand axial and radial thermal expansion, achieving smoother and more reliable operation at higher temperatures and in thermal transient conditions.
Depending on pumped liquids and on the level of safety required , secondary containment seals and leakage monitoring devices can be installed . All the pumps are predisposed to host such devices. HPPMD and PEPMD pumps can be supplied in all the material combinations foreseen by API 685. Other material combinations such as erosion/corrosion resistant alloys are also available for specific applications.

FINDER
a DOVER company

Дистрибутор:
България, София 1528, ул."Поручик Неделчо Бончев" 3, ет.5
+359 2 973 27 67, +359 2 973 2370; office_bg@opwmarket.com